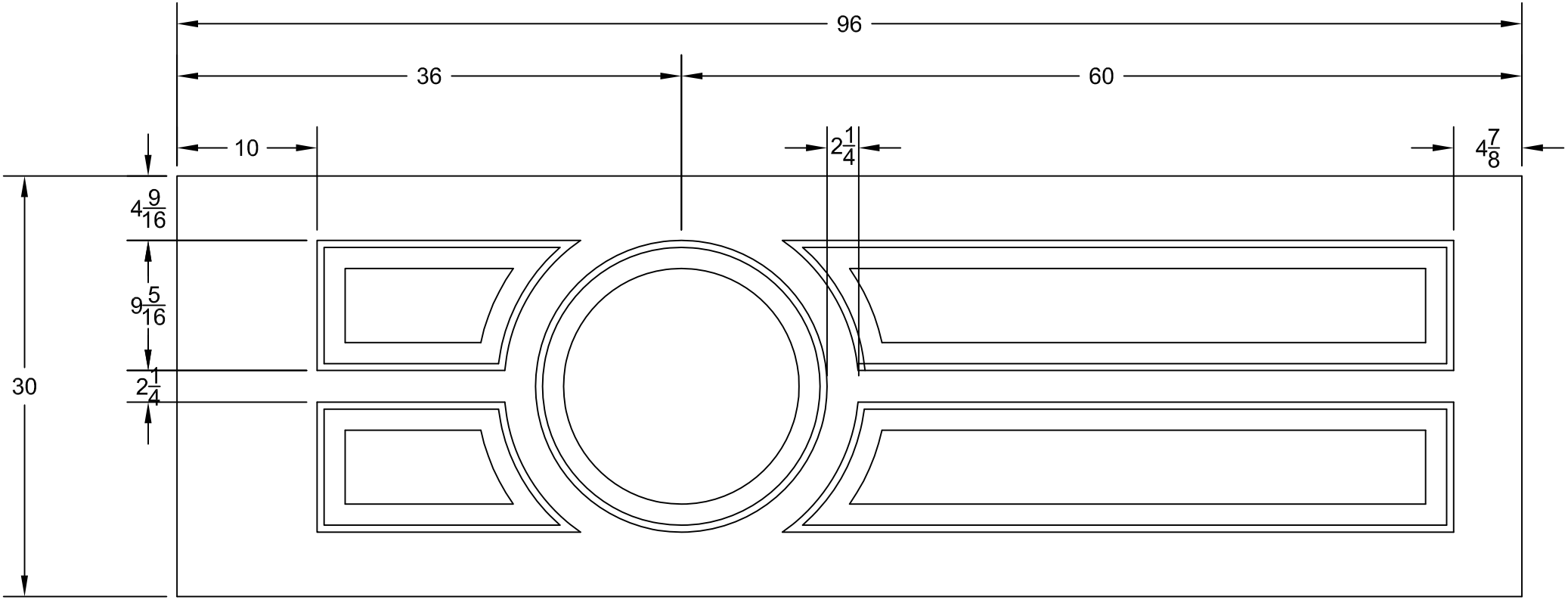
96
36
60
10
2 1/4
4 7/8
4 9/16
9 5/16
2 1/4
30