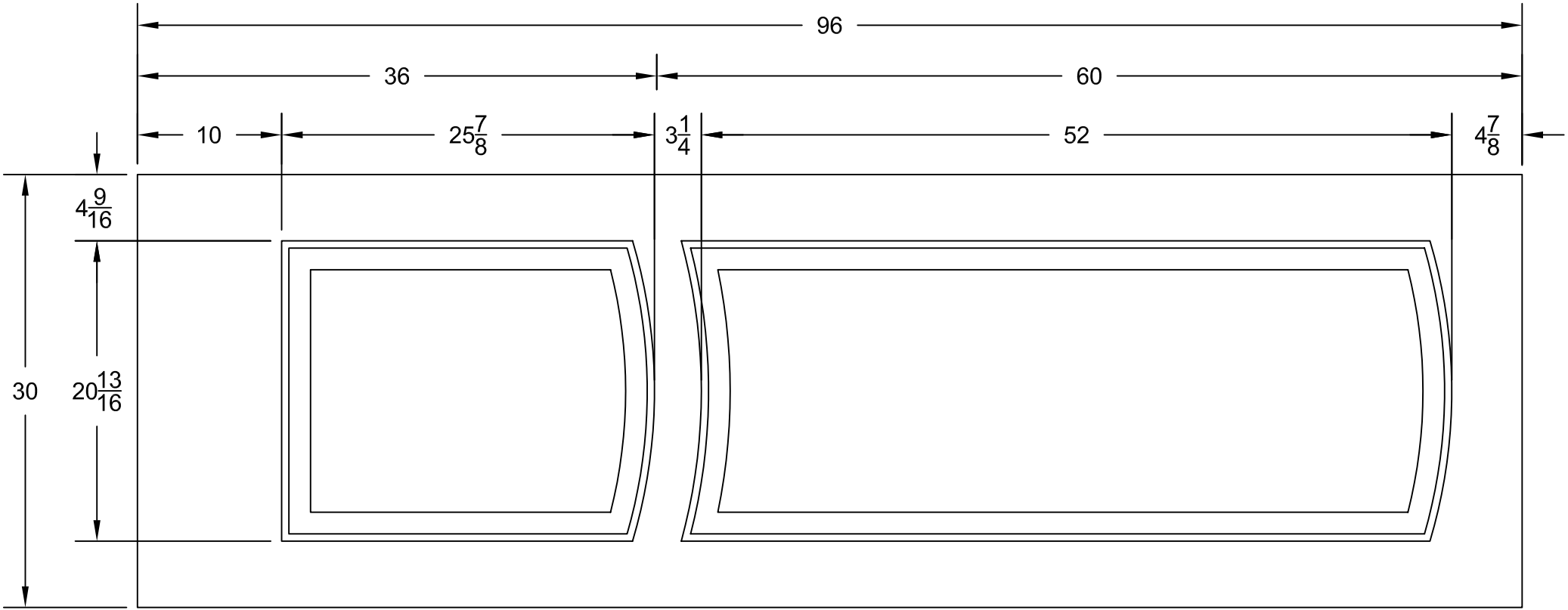
96
36
60
10
25 7/8
3 1/4
52
4 7/8
4 9/16
30
20 13/16