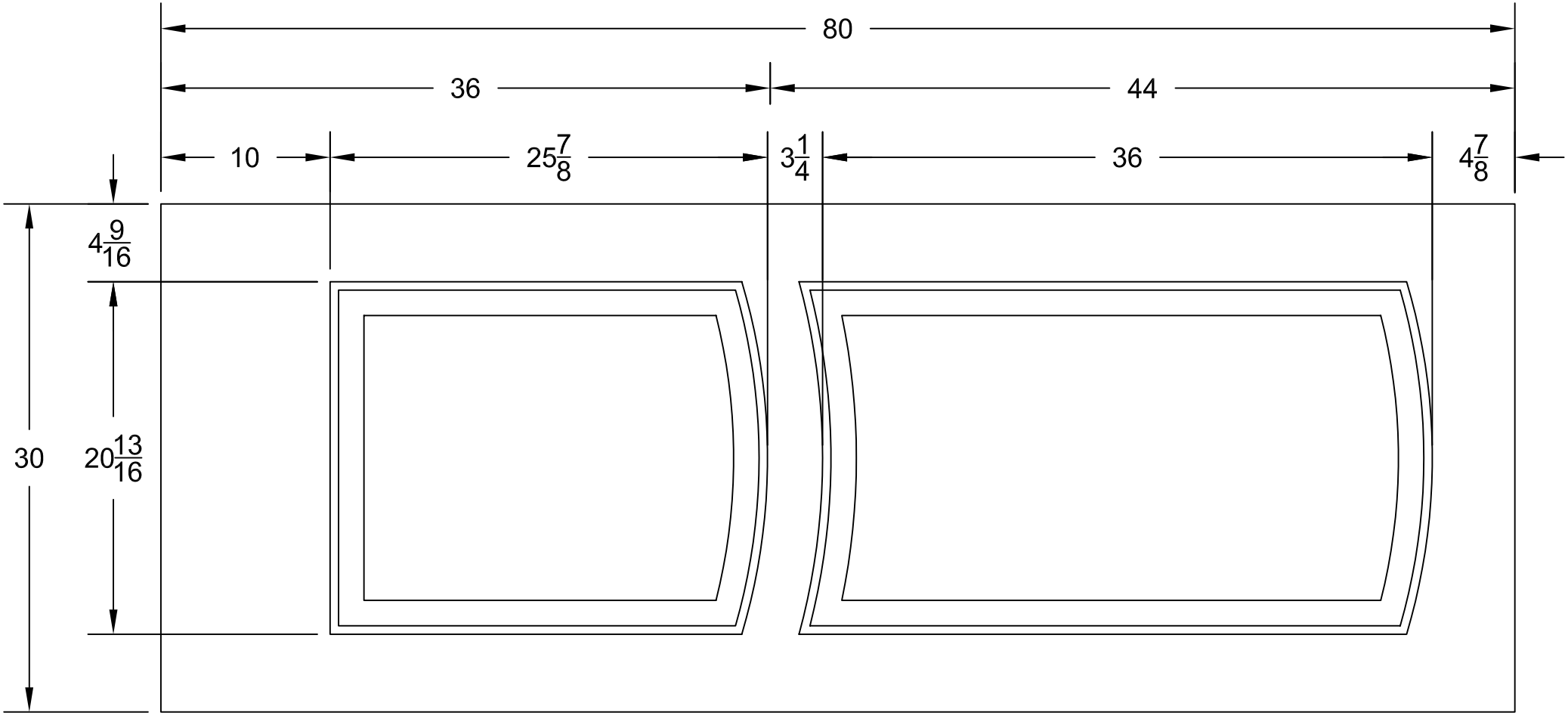
80
36
44
10
25 7/8
3 1/4
36
4 7/8
4 9/16
30
20 13/16