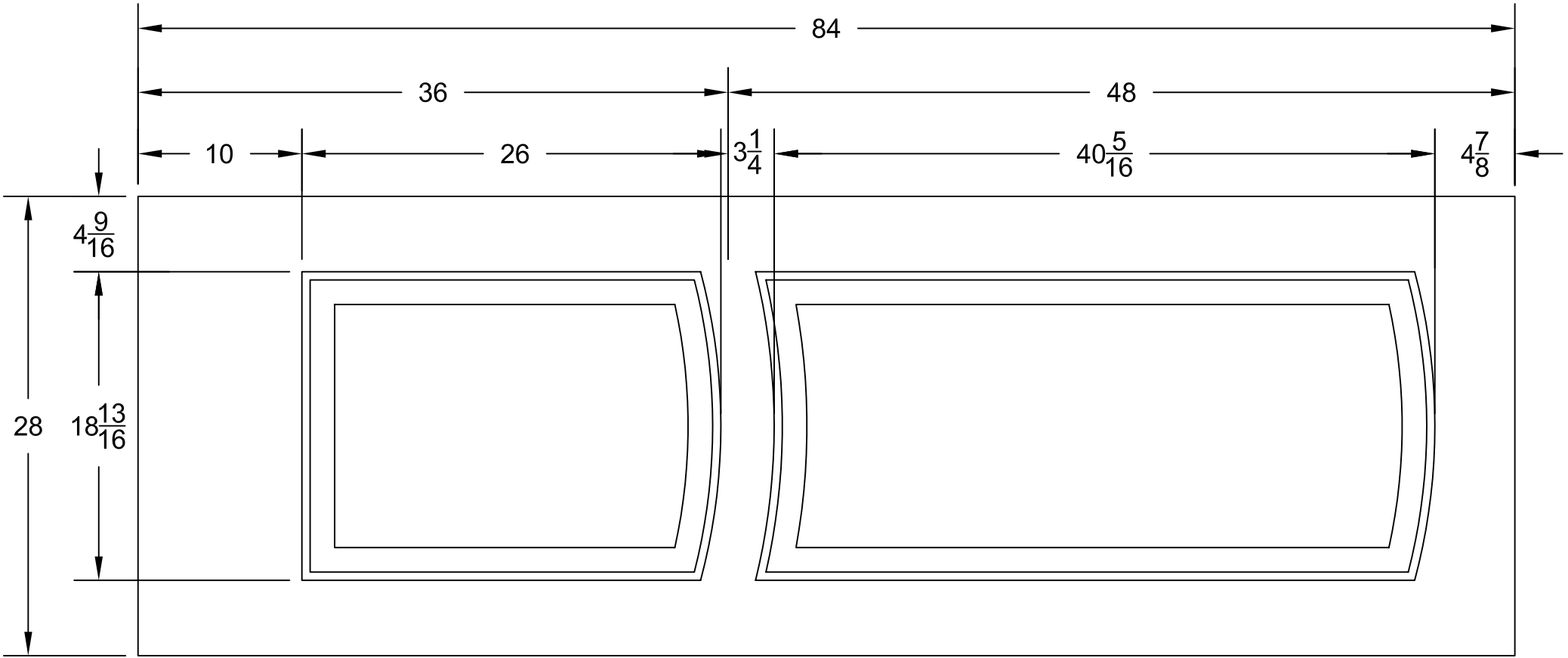
84
36
48
10
26
3 1/4
40 5/16
4 7/8
4 9/16
28
18 13/16