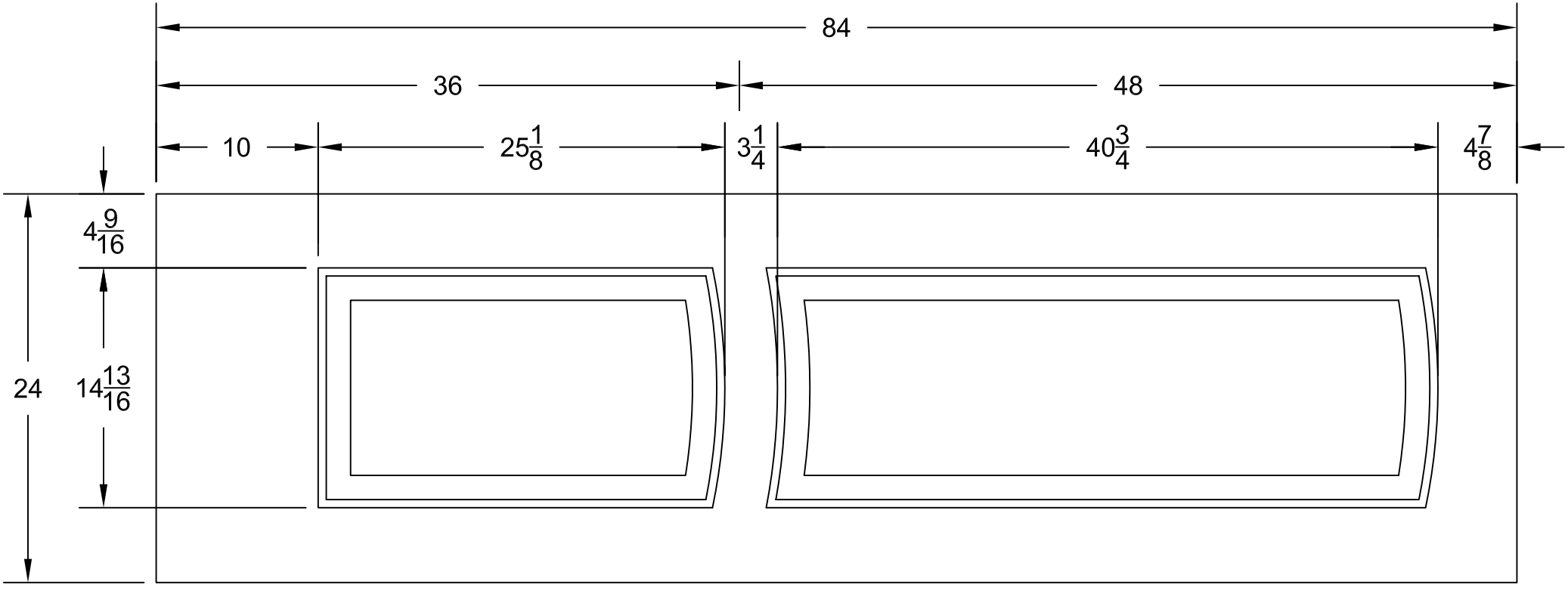
84
36
48
10
25 1/8
3 1/4
40 3/4
4 7/8
4 9/16
24
14 13/16