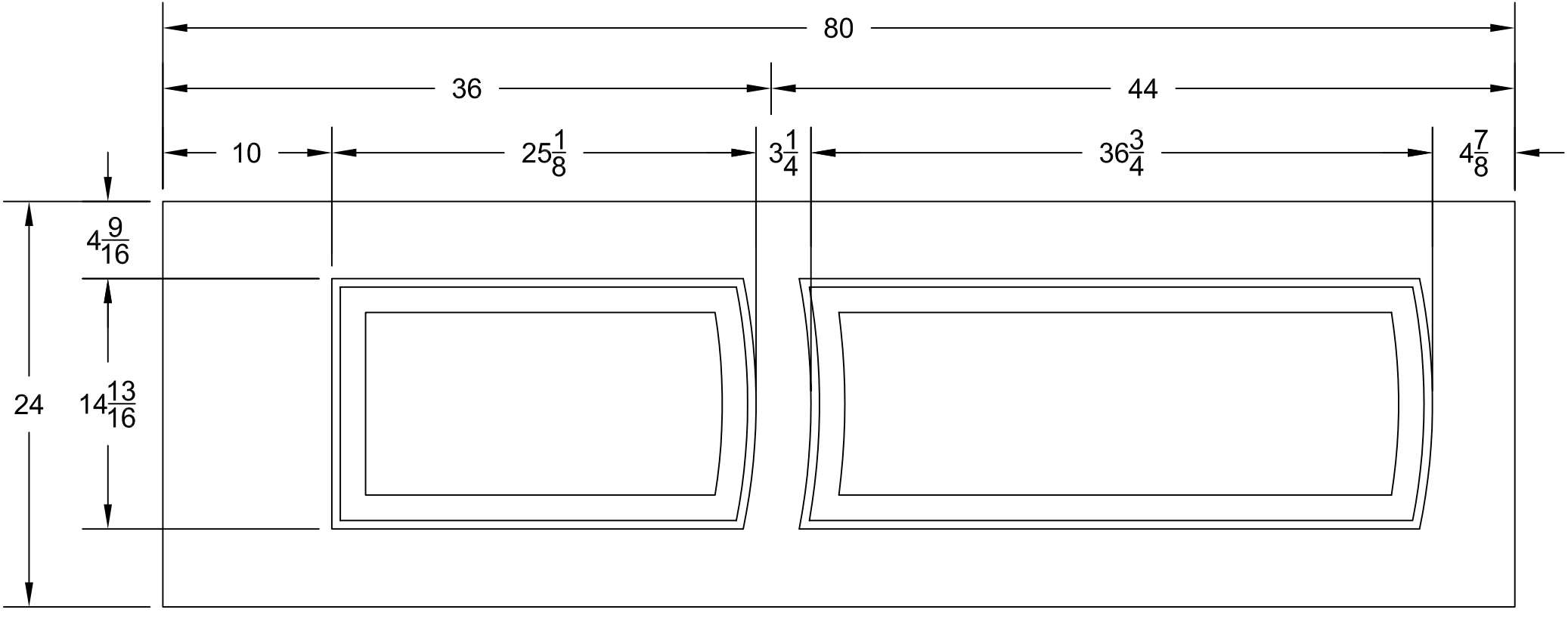
80
36
44
10
25 1/8
3 1/4
36 3/4
4 7/8
4 9/16
24
14 13/16